Montage Installation Montaje Montaggio Montering Montagem Asennus Montaj Монтаж Montaż Τοποθέτηση 安装

Miele

DA 7078 D

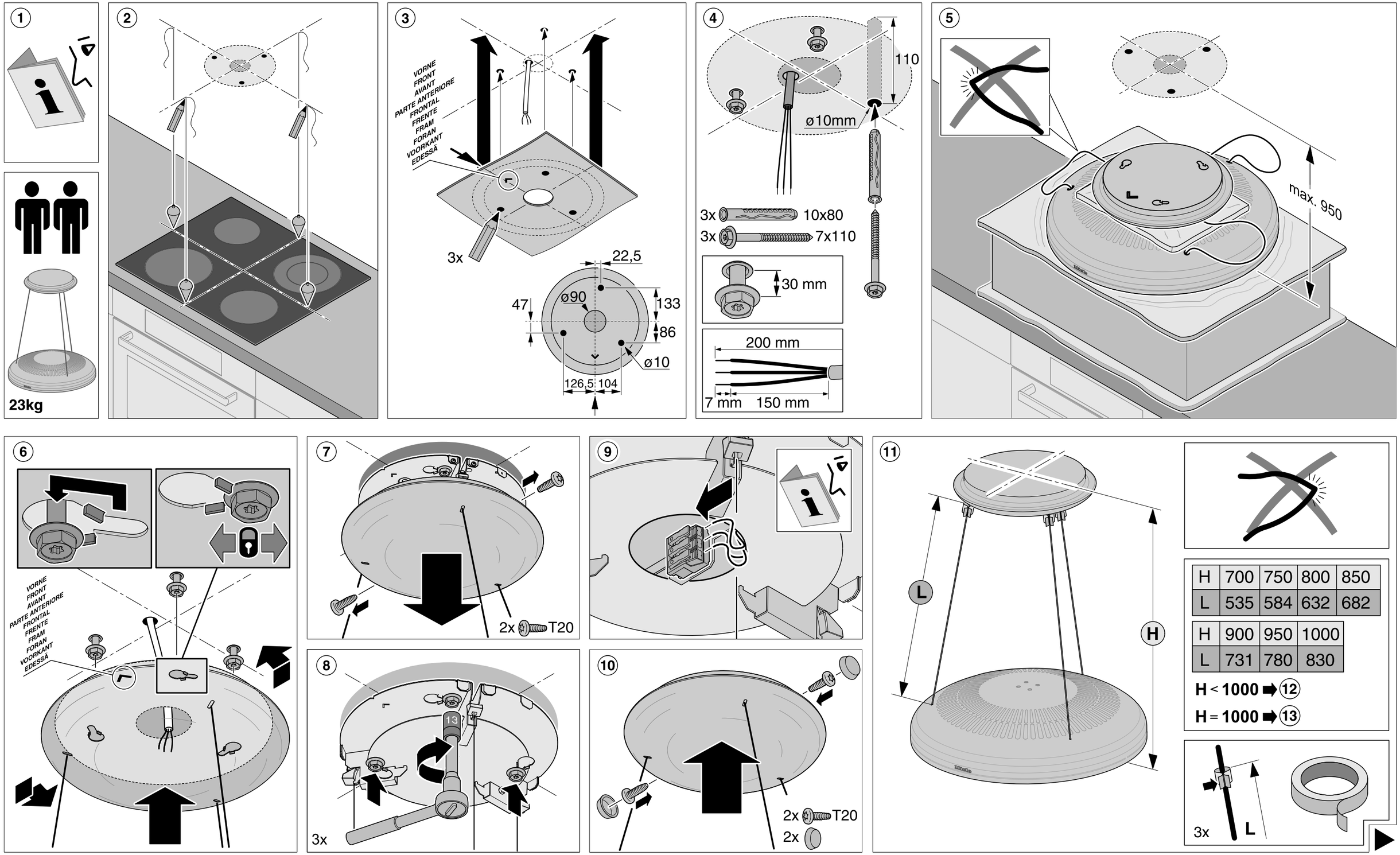

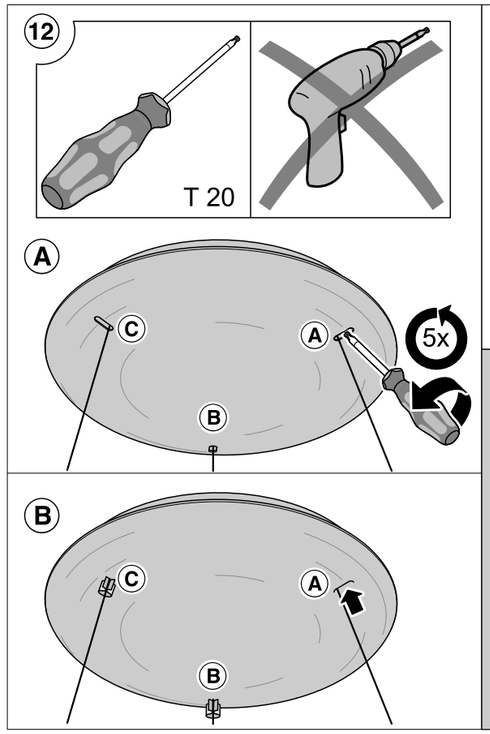
12
T 20
A
C
A
B
5x
B
C
A
B

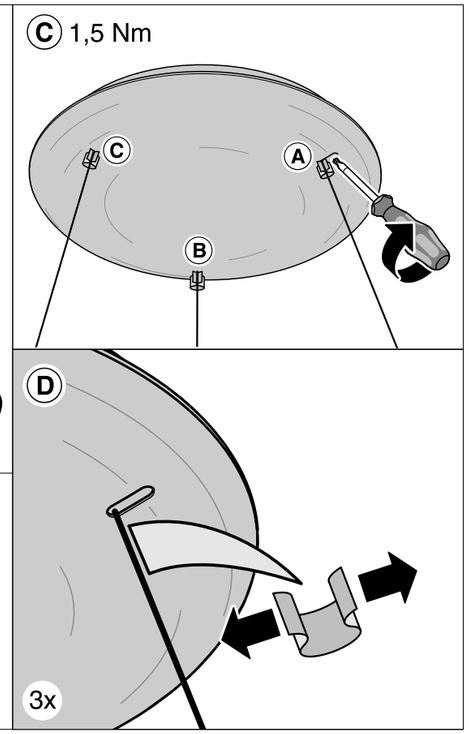
C 1,5 Nm
C
A
B
D
3x

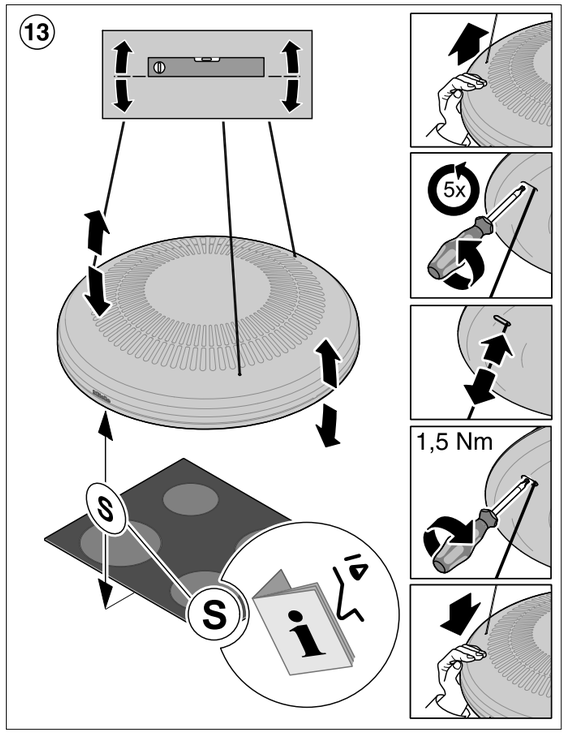
13
S
S
5x
1,5 Nm

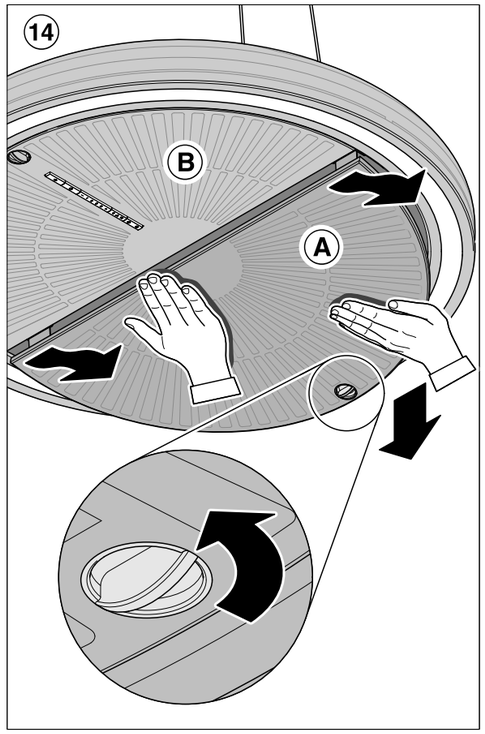
14
B
A

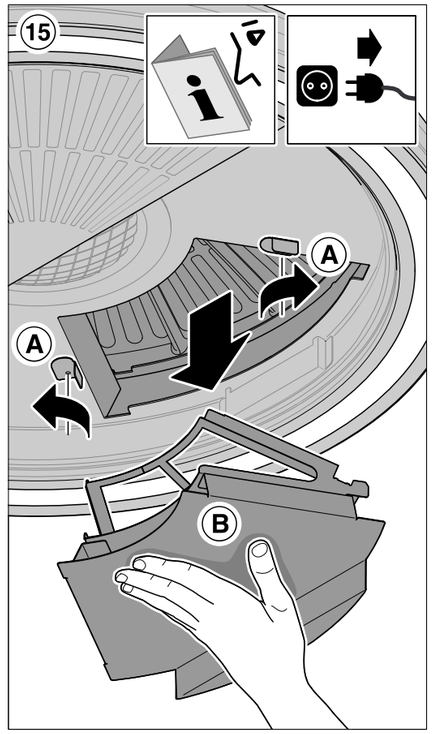
15
A
A
B

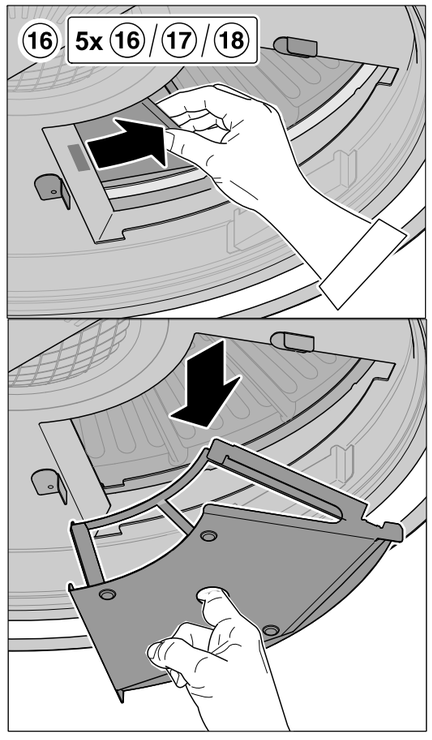
16
5x 16 / 17 / 18

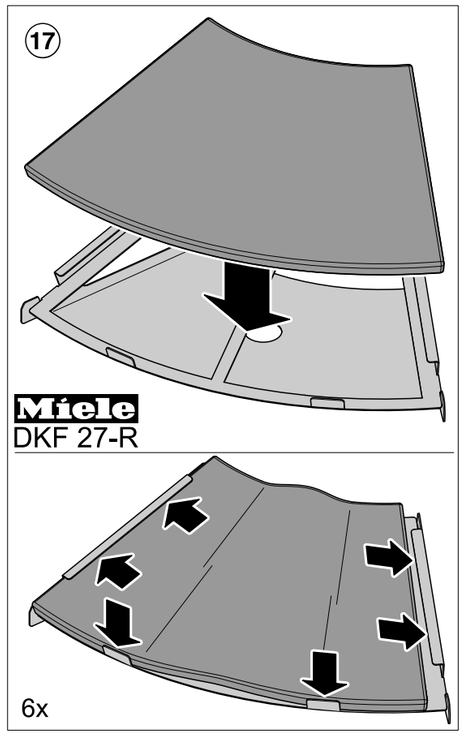
17
Miele
DKF 27-R
6x

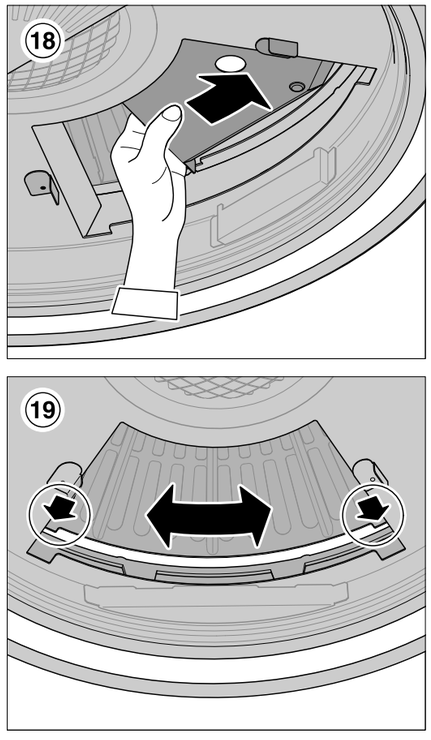
18
19

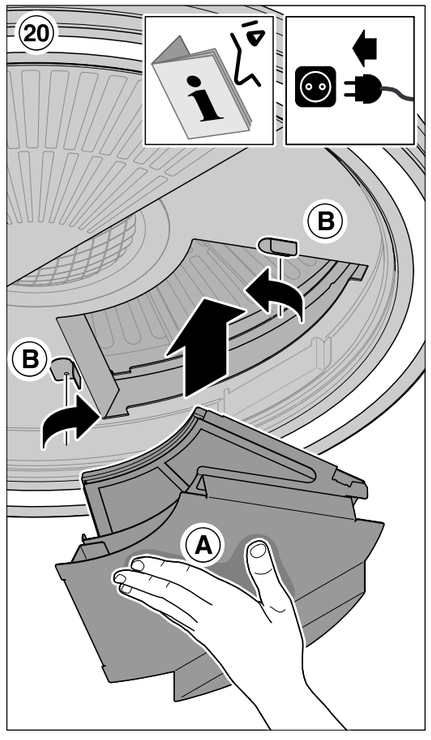
20
B
B
A

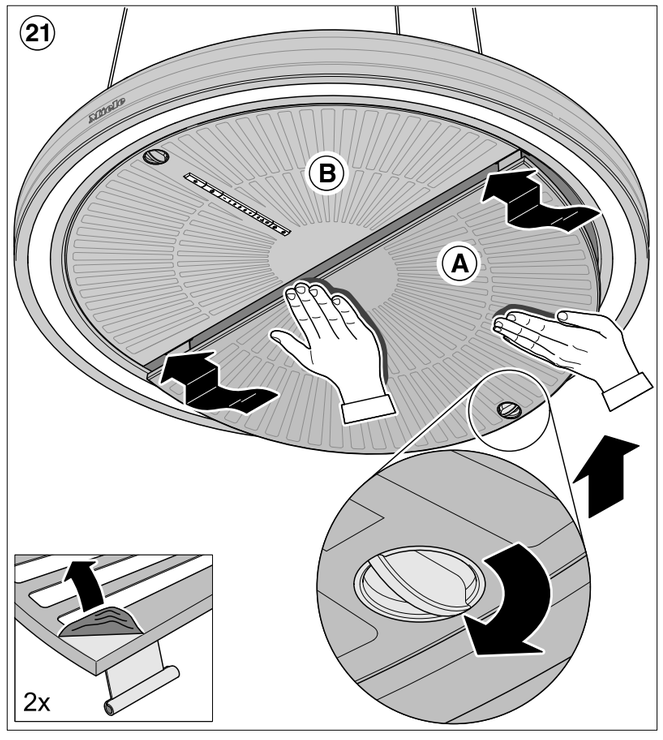
21
B
A
2x